TAG DATE

B 7.2.63
TA 1713 A

C 5.3.63
TA1771A

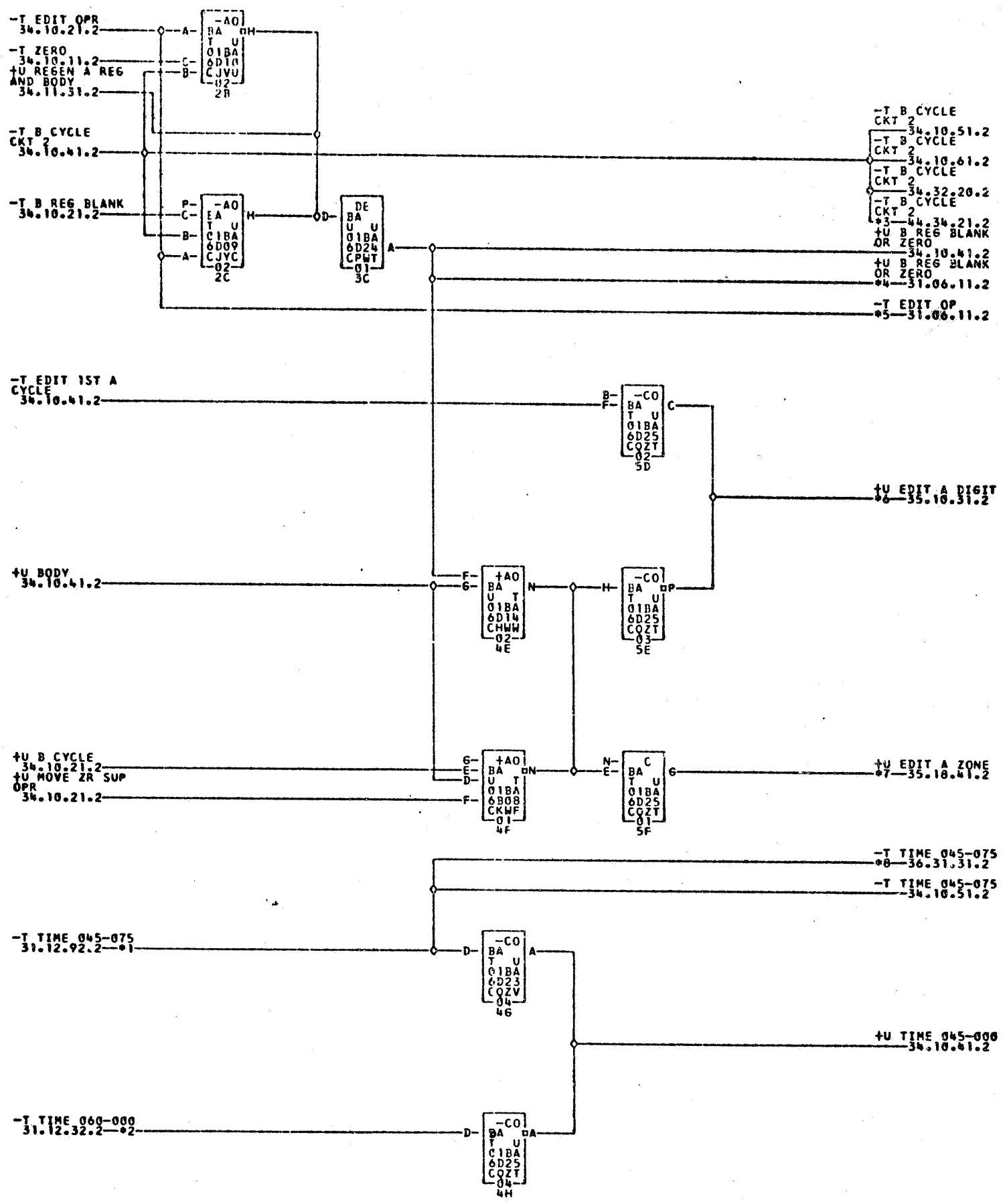

*1—01B6C01E *2—01B6F01P *3—01B6F03C 02A9C19D 02A8B25C 02B8E01M
*4—01B6E01K 01B2E03K *5—01B6B01D *6—01B6C02C *7—01B6C02R *8—01B6C03B

COMMENTS	TAG	DATE	E.C.NO.	TAG	DATE	E.C.NO.	TAG	DATE	E.C.NO.	TAG	DATE	E.C.NO.
	A	12-18-61	113530	B	10-23-62	114164	C	12-11-62	114178			

729174